Gemeente Rotterdam

De mulchmachine:
Versnipperde boombladeren voor meer biodiversiteit op gazons.

Waarom bladeren van gazons afvoeren, terwijl zij met één bewerking ter plaatse kunnen blijven liggen?

Idee: Ronald Loch
Adviseur Bomen
Gemeente Rotterdam
Uitvoering: GKB

Afvoeren van afgevallen boombladeren

Iedere herfst wordt veel afgevallen blad in de stad verzameld en afgevoerd.

Een te dikke laag bladeren op de gazons verstikt de grasmat.

De herrie, die de bladblazers veroorzaken, is voor veel bewoners een ergernis.

Verder is veel inzet van mensen, materiaal en materieel noodzakelijk.

STIHL

Gemeente Rotterdam

Mulchen van afgevallen boombladeren

Indien het afgevallen blad (deels) kan blijven liggen, kan dit juist een verrijking van de bodem betekenen.

Tijdens het groeiseizoen worden al afgevallen bladeren door grasmaaiers zo fijn versnipperd, dat dit tussen de grassprieten in valt en als voedingsstof kan gaan dienen.

Gemeente Rotterdam

Mulchen van afgevallen boombladeren

Idee (begin 2016):

In het najaar (herfst) het ‘mulchen’ door een tractor met een mulchmachine uitvoeren.

Een compacte en lichte machine samenstellen met een (blad)zuiger en een bladversnipperaar.

De opgezogen en versnipperde bladeren direct op de gazons verspreiden of in de plantenborders en plantsoenvakken verwerken.

Gemeente Rotterdam

<u>Begin 2017</u>:

Machine wordt afstudeeropdracht voor vier studenten van de Hogeschool Rotterdam i.s.m. GKB.

Project Onderzoekend Ontwerpen. In juni 2017 is hun rapportage opgeleverd.

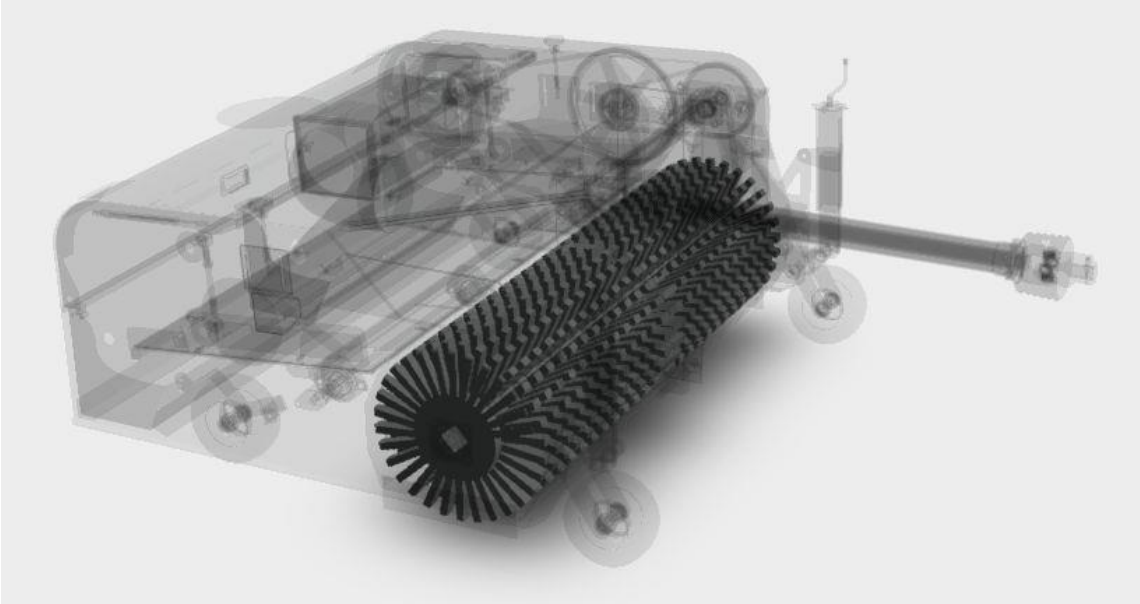

<u>Herfst 2018</u>:

GKB test prototype. Daarna de nodige aanpassingen van de machine tot de herfst 2020.

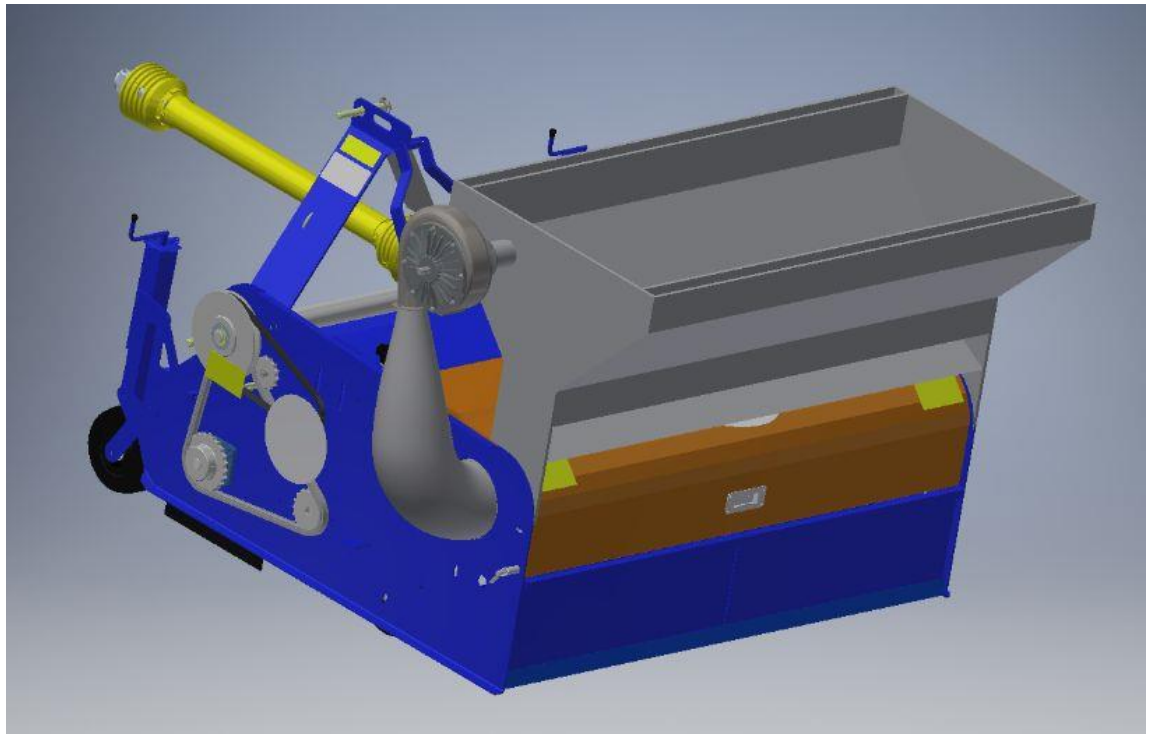

<u>Herfst 2020</u>:

Machine ingezet (ruim 100 uur) om uit te testen op gazons en brede groenstroken in drie wijken binnen Rotterdam.

Herfst 2019

Gemeente Rotterdam

GKB groep

Gemeente Rotterdam

GKB groep

Herfst 2020

Gemeente Rotterdam

Mulchen van afgevallen boombladeren

Door de grond met een laagje mulch te bedekken, kunnen bodemorganismen, zoals wormen en pissebedden, maar ook bacteriën en schimmels goed gedijen.

Hierdoor komt er meer humus in de grond en de bodemstructuur wordt verbeterd. Als extra hulp graven wormen gangen, die de waterafvoer bevorderen. Zo ontstaat een vochthoudende, luchtige grond en neemt het humusgehalte toe.

Gemeente Rotterdam

Mulchmachine in de media

https://www.rijnmond.nl/nieuws/201105/Niet-de-bladblazer-maar-Mulchmachine-gaat-de-strijd-aan-met-bladafval-in-Rotterdam

'Mooi om te zien dat we een product hebben waarmee we het beheer en onderhoud van gazons slimmer en op een circulaire manier uit kunnen voeren.'

Ronald Loch

GKB Groep
1.039 volgers
3 mnd

#circulaireeconomie en #innovatief zijn twee hashtags die goed bij GKB Groep passen. Toen Ronald Loch van Gemeente Rotterdam ons benaderde omdat hij het afgevallen blad graag voor de bomen wilde behouden gaf dat ons de inspiratie om deze machine te ontwikkelen.

Niet de bladblazer, maar 'Mulchmachine' gaat de strijd aan met bladafval in...
rijnmond.nl

220 · 18 commentaren

Interessant Commentaar Delen

Gemeente Rotterdam

Waarom ‘mulchen’?

- Circulair is hot!
- Koolstofkringloop is bij uitstek een circulaire werkwijze van de natuur
- Innovatieve manier verwerken natuurlijk ‘afval’
- Minder transport van organisch ‘afval’
- Kostenbesparend: geen afvoer- en stortkosten
- Minder CO2-verbruik bij opruimen blad
- Toepasbaar in heel Nederland, voor gemeenten en andere opdrachtgevers
- Bodemverbetering = vitalere grasmat en bomen
- Minder uitdrogen van de bodem
- Meer voeding = meer dieren
- Meer biodiversiteit in de stad